IMMERGAS
Siamo l'energia del cambiamento

CONDENSAZIONE



NOVITÀ

VICTRIX OMNIA V2

Caldaia murale o da incasso istantanea, con attacchi DIN



H2 READY FOR 20% HYDROGEN

Compattezza, semplicità, risparmio e tecnologia Hydrogen Ready.

VICTRIX OMNIA V2

Con attacchi DIN, ideale per la sostituzione di vecchi generatori

In Italia esistono milioni di caldaie autonome ormai vicine alla sostituzione e oltre un terzo, non fabbricate da Immergas, possiedono allacciamenti di tipo DIN.

Per questo Immergas ha creato VICTRIX OMNIA V2: **la caldaia con le stesse connessioni idrauliche e gas di tipo DIN dei vecchi generatori** che rende più semplice l'installazione, riduce i tempi di montaggio e con un ottimo rapporto qualità/prezzo.

VICTRIX OMNIA V2 è una caldaia a premiscelazione totale, dotata di modulo a condensazione con serpentino in acciaio inox.

Grazie all'**estrema compattezza** (solo 23,5 cm di profondità) offre grande varietà di soluzioni d'installazione: all'interno, a incasso e all'esterno in luoghi parzialmente protetti.

Come tutte le caldaie a condensazione Immergas, anche VICTRIX OMNIA V2 è in **classe A** e può raggiungere la classe A+ se abbinata a un termoregolatore Immergas come, ad esempio, CAR^{V2}, SMARTECH PLUS, CRD PLUS. Un'ottima occasione di ulteriore risparmio.

La gamma permette il recupero di vecchi camini con diametri particolarmente ridotti e inoltre, grazie alle sicurezze in dotazione e con l'ausilio di uno specifico kit optional, può essere collegata a canne fumarie collettive progettate dai professionisti in pressione positiva.



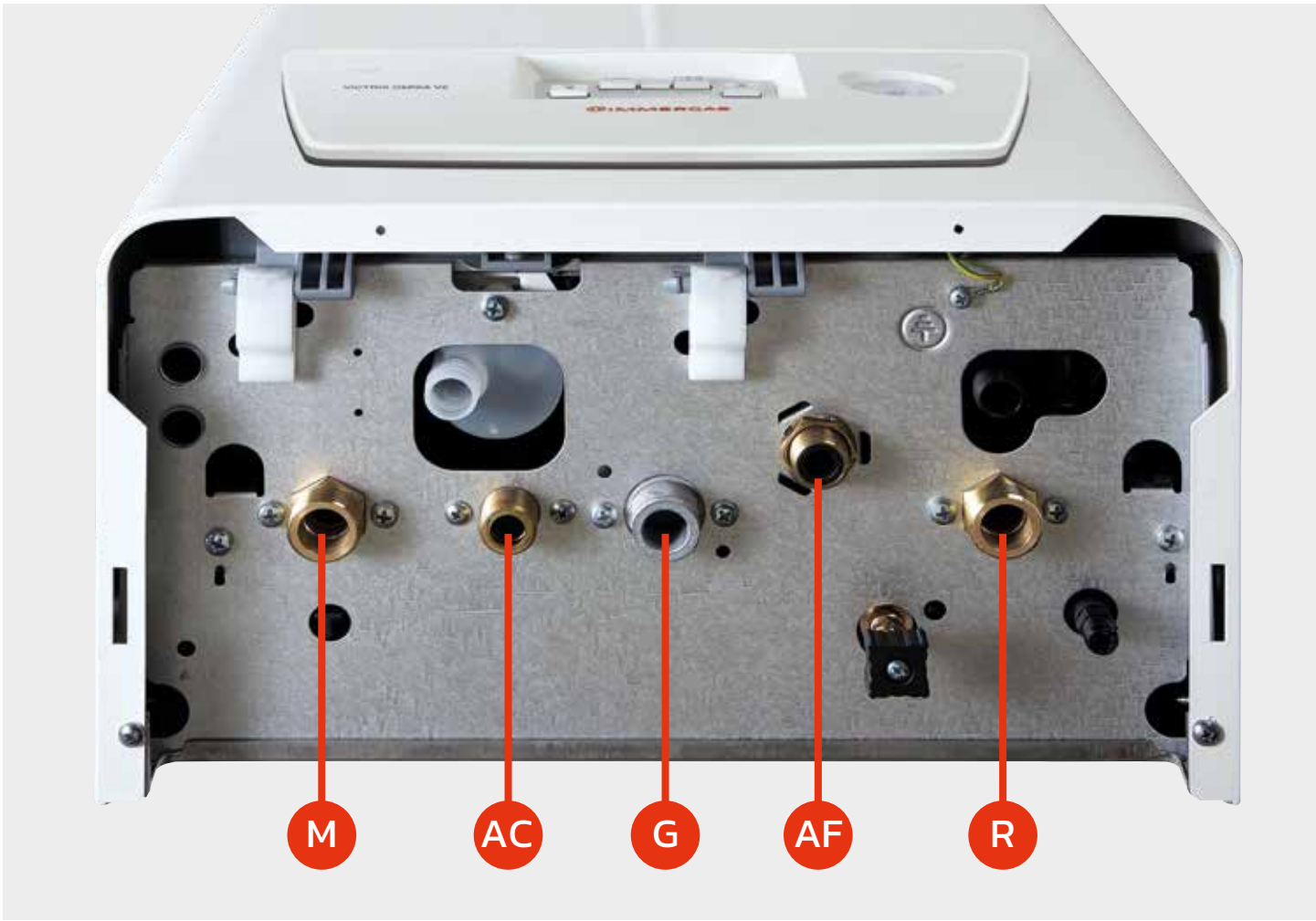

ATTACCHI DIN PER MONTAGGI RAPIDI E PULITI
Grazie alla sequenza delle connessioni DIN, la caldaia VICTRIX OMNIA V2 si monta facilmente proprio quando bisogna sostituire caldaie obsolete con livelli di consumo più elevati.
Le connessioni DIN si caratterizzano per l'**attacco gas centrale "G"** rispetto agli allacciamenti di mandata e ritorno all'impianto termico (M-R) e a quelli dell'impianto idrico-sanitario (connessione all'acquedotto AF e uscita acqua calda sanitaria AC).

NUOVO DESIGN
Cover estetica bianca con bordo grigio e interfaccia utente lucida (effetto vetro) dotata di pulsanti per le regolazioni e di un display centrale per visualizzare i parametri di funzionamento della caldaia. La griglia inferiore di copertura dei raccordi è di serie.

FORMULA COMFORT 10 ANNI

Con "Passa al Nuovo" la garanzia convenzionale può essere estesa **fino a 10 anni senza costi di attivazione**. Basta contattare un **C.A.T. Immergas aderente all'iniziativa** in occasione della verifica iniziale gratuita.
Approfondisci su **immergas.com/passaalnuovo**

ELEVATE PRESTAZIONI IDRAULICHE
Lo scambiatore primario che equipaggia VICTRIX OMNIA V2 è realizzato con **serpentino di scambio mono-tubo in acciaio Inox**.
L'assenza di collettori e circuiti in parallelo, garantisce la **massima affidabilità nel tempo**: non sono presenti saldature.
La singola spirale in acciaio Inox senza strozzature permette di avere un **circuito idraulico perfettamente bilanciato, riducendo notevolmente le perdite di carico**.
La **sezione interna, ampia e costante**, consente di limitare depositi, riducendo i rischi di intasamento nel caso di impurità presenti nell'acqua (ad esempio nel caso di sostituzione di caldaie su impianti datati).

Anche per queste peculiarità, **VICTRIX OMNIA V2 è ideale nella sostituzione**.





CONTROLLA E OTTIMIZZA IL COMFORT DOMESTICO
È possibile comandare l'apparecchio a distanza mediante un termostato modulante (**CAR**^{V2}) con remotazione dei comandi di caldaia (optional, vedi pag. 15) che consente una migliore regolazione climatica della temperatura ambiente. Si sostituisce al pannello comandi della caldaia assolvendone tutte le funzioni. In alternativa è disponibile un cronotermostato digitale SMARTECH PLUS (vedi pagina 15); è il cronotermostato con tecnologia Bluetooth, che permette di regolare la temperatura del riscaldamento attraverso un'app dedicata. Grazie al sistema di geolocalizzazione, si connette agli smartphone e permette di sapere quando in casa non c'è nessuno o se anche un solo componente della famiglia rientra, in modo da impostare la temperatura desiderata.

WEB APP MYCODE
Inquadrando con lo smartphone il **QRCode posto sul cruscotto** del dispositivo si ottengono online tutte le informazioni dell'apparecchio: scadenza della garanzia, recapito del centro assistenza autorizzato, video tutorial, libretto istruzioni, certificati e molto altro.
In più, i Centri Assistenza Autorizzati Immergas hanno l'accesso a informazioni specifiche per il supporto tecnico post vendita.



4 TIPI DI ALIMENTAZIONE IN UN'UNICA CALDAIA

- METANO
- GPL
- ARIA PROPANATA
- IDROGENO 20%

CONTROLLO ARIA/GAS ELETTRONICO

La valvola gas elettronica permette il **controllo aria/gas** mediante un elettrodo multifunzione posto all'interno della camera di combustione; **la scheda elettronica auto adatta i parametri** di combustione in caso di variazioni di densità dell'aria o del combustibile. Questo permette di alimentare VICTRIX OMNIA V2 con **ogni tipo di combustibile** (metano/GPL, aria propanata e miscela al 20% di idrogeno), intervenendo solo sul software della scheda elettronica anche in un secondo momento (ad esempio alla prima messa in servizio da parte del Centro di Assistenza Autorizzato). La caldaia viene fornita pertanto con un **unico codice prodotto**.

HYDROGEN READY 20%

L'utilizzo di combustibili contenenti idrogeno rappresenta una valida opzione tecnologica per la riduzione delle emissioni inquinanti nel settore energetico.



INSTALLAZIONE PER INTERNO E PER ESTERNO
La gamma è **omologata per funzionamento all'esterno dell'abitazione** purché sia parzialmente protetta dagli agenti atmosferici ad esempio installandola sotto un balcone; il grado di protezione elettrica è IPX5D. È disponibile un **kit resistenza elettrica** per aumentarne la protezione antigelo da -5 °C a -15 °C (cod. 3.017324). Il **kit di copertura superiore per installazione in luoghi parzialmente protetti** ed effettuare l'aspirazione dell'aria diretta è optional (cod. 3.028415).

GRUPPO DI ALLACCIAMENTO OPTIONAL PER INSTALLAZIONE PENSILE
Con attacchi DIN cod. 3.029467.

INSTALLAZIONE A INCASSO
L'installazione a incasso permette di posizionare la caldaia all'esterno in una nicchia e di **recuperare quindi spazio abitativo.** Il telaio OMNI CONTAINER cod. 3.016991 può essere fornito e messo in opera precedentemente rispetto alla caldaia. Lo sportello frontale può essere inoltre tinteggiato dello stesso colore dell'abitazione così da inserirsi gradevolmente nell'estetica dell'edificio. Per l'installazione all'interno del telaio, è necessario utilizzare la **staffa di sostegno** optional cod. 3.028413.

GRUPPI DI ALLACCIAMENTO OPTIONAL PER INSTALLAZIONE A INCASSO
- gruppo di allacciamento **anteriore** cod. 3.028418
- gruppo di allacciamento **posteriore** cod. 3.028419

SOLUZIONI GAUDIUM SOLAR V2
Grazie alla possibile installazione nel SOLAR CONTAINER oppure nel DOMUS CONTAINER, si possono realizzare soluzioni tipo GAUDIUM SOLAR V2 (nelle versioni "BASE" in cui è presente anche la specifica staffa di sostegno).





FUMISTERIA AD INNESTO "SERIE VERDE"
VICTRIX OMNIA V2 dispone di una serie dedicata di kit di aspirazione aria/scarico fumi realizzati in modo tale da garantire un'elevata resistenza alla corrosione ed una notevole rapidità e funzionalità all'installazione,
grazie anche al sistema di aggancio ad innesto ed alle guarnizioni di tenuta in materiale apposito.
Le caldaie VICTRIX OMNIA V2 possono essere installate in configurazione camera stagna e tiraggio forzato oppure camera aperta e tiraggio forzato (ideale per installazione all'esterno in luogo parzialmente protetto).

Configurazione a camera aperta, tiraggio forzato*

Tipologia	Codice
Kit scarico orizzontale Ø 80 da 0,5 m	3.016365
Kit copertura superiore (per installazioni all'esterno, con aspirazione diretta dall'esterno)	3.028415
Kit tronchetti flangiati Ø 80/80 (utilizzare il tronchetto in aspirazione aria – per installazioni con aspirazione diretta dal telaio)	3.012087
Kit 4 curve Ø 80 a 90° (utilizzare 1 curva – per installazioni con aspirazione diretta dal telaio)	3.012091

Configurazione a camera stagna, tiraggio forzato

Kit separatore Ø 80/80 estensione max 36 m*	3.012002
Kit orizzontale excentrico Ø 60/100 estensione max 12,9 m*	3.012000
Kit orizzontale excentrico Ø 60/100 Short estensione max 11,9 m*	3.024598
Kit orizzontale Ø 60/100 con terminale orientabile estensione max 9,9 m*	3.024267
Kit verticale concentrico color tegola Ø 60/100 estensione max 14,4 m*	3.016833

** Per un calcolo che tenga conto degli spostamenti, delle curve e dell'inserimento di kit particolari, occorre rifarsi al libretto istruzioni della caldaia. N.B. Sono disponibili inoltre ulteriori componenti della fumisteria (esempio prolunghe, curve a 90°, curve a 45°, sistemi d'intubamento, etc.); per maggiori informazioni verificare la documentazione a corredo della caldaia.*

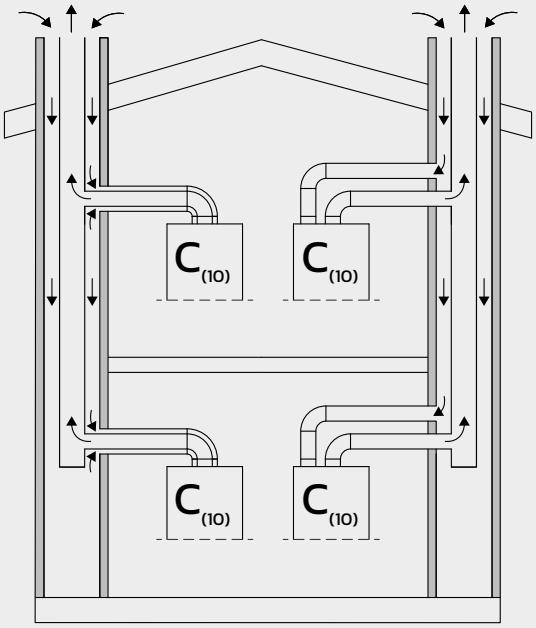

Configurazione C_{10}

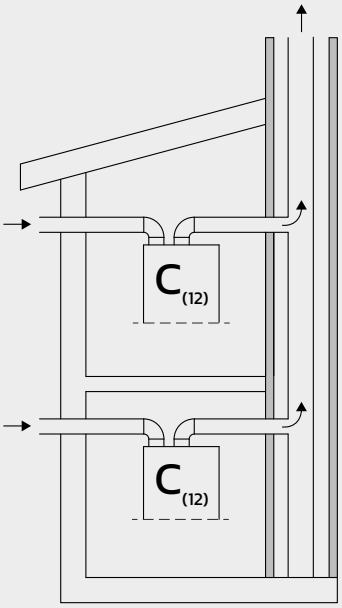

Configurazione C_{12}

CANNE FUMARIE COLLETTIVE IN PRESSIONE POSITIVA
La norma EN 15502 richiede una doppia sicurezza per evitare che con canne collettive in pressione i fumi possano rientrare in una caldaia spenta: su VICTRIX OMNIA V2 è presente una funzione elettronica con controllo tramite sonda fumi a cui basterà aggiungere una seconda sicurezza costituita dalla valvola clapet optional (codice 3.032877).

Inoltre, **in fase di manutenzione** dell'apparecchio, **la clapet in uscita caldaia evita il reflusso di fumi in ambiente** in caso di apertura del modulo scambiatore.

Massime estensioni condotti fumari Immergas, in caso di abbinamento a canne fumarie collettive in pressione positiva (configurazioni C_{10} e C_{12})
- Condotti fumari Ø 80/125: 10 metri
- Condotti fumari Ø 80/80: 15 metri

Per ulteriori approfondimenti consultare il libretto istruzioni a corredo dell'apparecchio.

Nota: l'inserimento della clapet cod. 3.032877 comporta una variazione dell'interasse fumisteria rispetto a quello riportato a pagina 13.
Per approfondimenti consultare il libretto istruzioni a corredo dell'apparecchio.

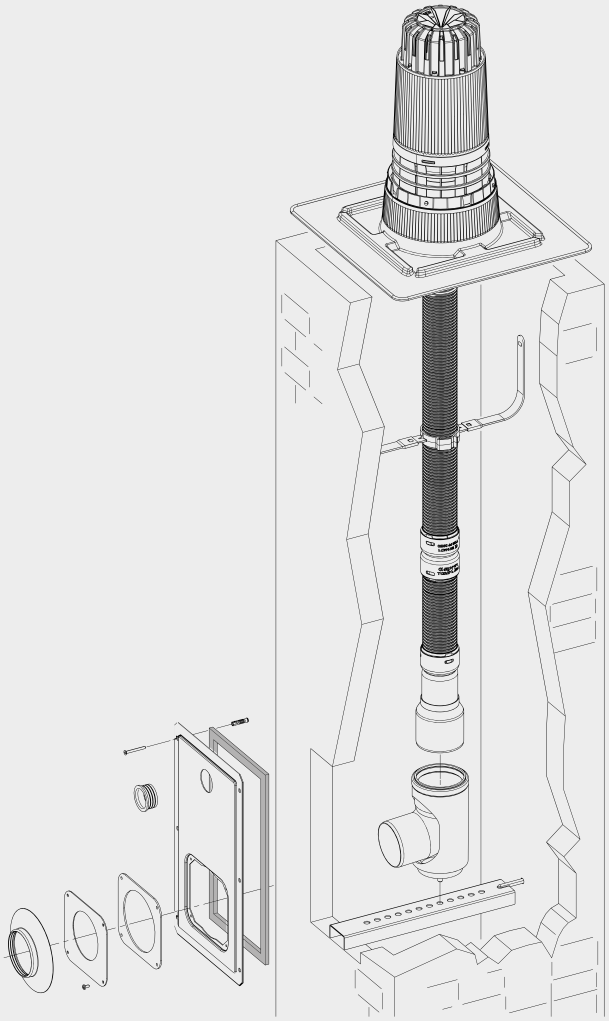

Esempio di intubamento flessibile Ø 50 mm

SISTEMI PER INTUBAMENTO
La soluzione dell'intubamento consente di riutilizzare lo spazio interno, oltre che di camini esistenti, anche di asole tecniche o di vani tecnici, da intendersi come quei vani a sviluppo prevalentemente verticale, senza soluzione di continuità strutturale ai piani, aventi perimetro chiuso e adibiti al contenimento di servizi tecnici dell'edificio.

In base alla UNI 7129:2015 è possibile, in impianti con portata termica nominale non maggiore di 35 kW, realizzare l'intubamento anche in edifici di nuova costruzione.

Immergas propone **4 sistemi** di intubamento:
- **Intubamento rigido Ø 60 mm** lunghezza massima percorribile di **25 metri** rettilinei*
- **Intubamento rigido Ø 80 mm** lunghezza massima percorribile di **35 metri** rettilinei*
- **Intubamento flessibile Ø 80 mm** lunghezza massima percorribile di **30 metri** rettilinei* (DN 80 pari a Ø esterno 84 mm)
- **Intubamento flessibile Ø 50 mm** lunghezza massima percorribile di **13 metri** rettilinei* (DN 50 pari a Ø esterno 58 mm) ► **IDEALE PER LA SOSTITUZIONE**

Tutti i sistemi si avvalgono di:
- **Materiale idoneo** al funzionamento ad umido; PP (polipropilene)
- **Curva ad ingresso ascendente** che evita la realizzazione di un ulteriore scarico a T per la raccolta condensa (rif. UNI 7129:2015)
- **Marcatura CE** ai sensi della UNI EN 14471

Per una corretta installazione consultare le istruzioni di montaggio dei sistemi.

** Tale lunghezza è ottenuta considerando il terminale completo di aspirazione Ø 80, 1 m di tubo Ø 80 in scarico e le due curve a 90° Ø 80 in uscita dalla caldaia.*

Caratteristiche tecniche	Unità di misura	VICTRIX OMNIA V2
Codice caldaia		**3.035086**
Codice dima		**2.015961**
Classe energetica in riscaldamento		**A**
Classe energetica in sanitario - Profilo di carico		**A - XL**
Portata termica nominale massima in sanitario	kW (kcal/h)	26,8
Portata termica nominale massima in riscaldamento	kW (kcal/h)	20,5
Portata termica nominale minima	kW (kcal/h)	4,1
Potenza termica utile massima in sanitario	kW (kcal/h)	26,0
Potenza termica utile massima in riscaldamento	kW (kcal/h)	20,0
Potenza termica utile minima	kW (kcal/h)	3,9
Rendimento termico utile al 100% Pn (80/60 °C)	%	97,4
Rendimento termico utile al 100% Pn (40/30 °C)	%	107,1
Rendimento termico utile al 30% del carico nom. (con temperatura di ritorno 30°C)	%	109,7
Portata di gas al bruciatore (metano) max/min	m^3/h	2,72/0,45
CO ponderato	mg/kWh	31
NO_x ponderato	mg/kWh	25
Classe NO_x		6
Range temperatura riscaldamento	°C	20-85
Capacità di prelievo continuo (Δt 30 °C)	l/min	12,5
Pressione minima (dinamica) circuito sanitario	bar	0,3
Capacità vaso d'espansione riscaldamento	litri	8
Grado di protezione elettrica	IPX	5D
Peso caldaia piena d'acqua (vuota)	kg	33,4 (27,5)

Grafico portata e prevalenza VICTRIX OMNIA V2

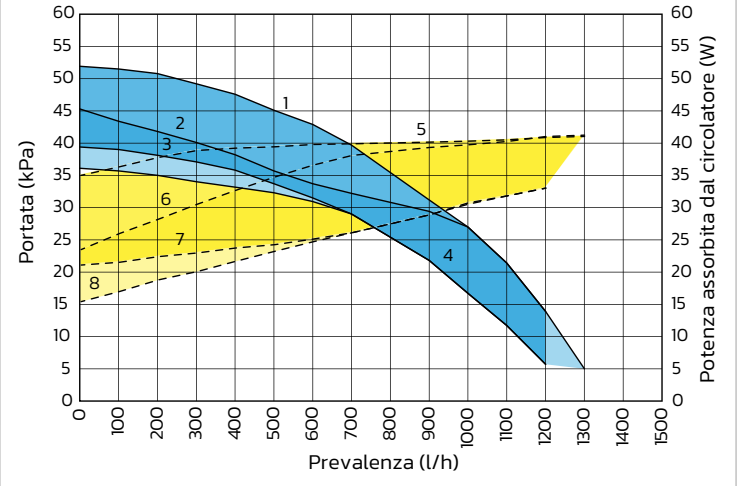

Legenda

Prevalenza disponibile all'impianto
1: a velocità 9 con by-pass chiuso
2: a velocità 9 con by-pass aperto
3: a velocità 6 con by-pass chiuso
4: a velocità 6 con by-pass aperto
Area tra 1 e 3: con by-pass chiuso
Area tra 2 e 4: con by-pass aperto

Potenza assorbita dal circolatore
5: a velocità 9 con by-pass chiuso
6: a velocità 6 con by-pass chiuso
Area tra 5 e 6: con by-pass chiuso

La caldaia VICTRIX OMNIA V2 è completa di by-pass regolabile.

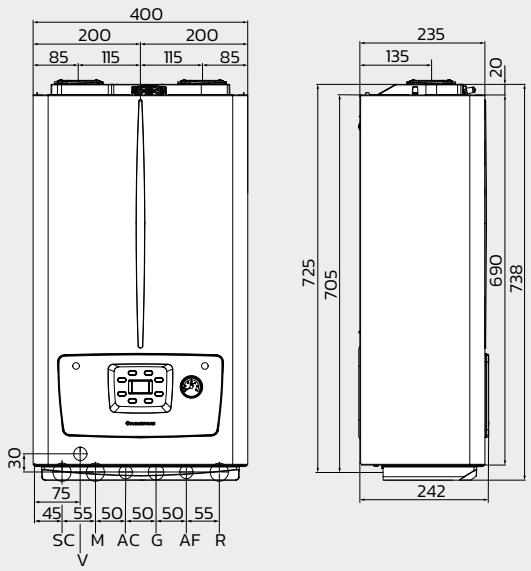

Legenda

V	Allacciamento elettrico
G	Alimentazione gas (optional)
AC	Uscita acqua calda sanitaria
AF	Entrata acqua fredda sanitaria (optional)
SC	Scarico condensa (diametro interno minimo Ø 13 mm)
R	Ritorno impianto (optional)
M	Mandata impianto (optional)
A/S	Aspirazione/scarico
A	Aspirazione aria
S	Scarico fumi

Attacchi

Impianto	Acqua sanitaria	Gas	Acqua sanitaria	Impianto
M	**AC**	**G**	**AF**	**R**
¾"	½"	¾"	½"	¾"

Il gruppo di allacciamento è optional.

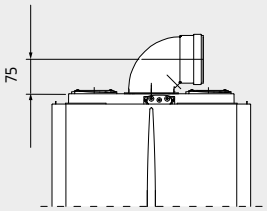

Quota kit concentrico
Ø 60/100

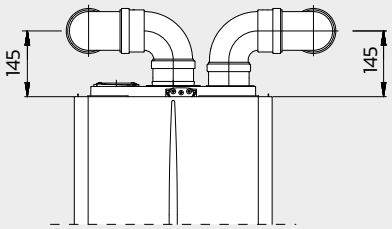

Quota kit separatore
Ø 80/80

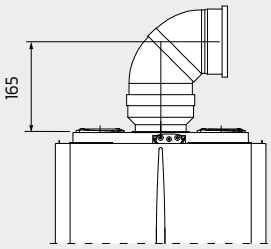

Quota kit concentrico
Ø 80/125

Pulizia degli impianti. L'acqua degli impianti termici deve essere opportunamente trattata – norma UNI 8065 – per assicurare il corretto funzionamento della caldaia ed evitare intasamenti all'interno del generatore (rif. D.I. 26/06/15) – rif. libretto istruzioni dell'apparecchio.

TELAIO OMNI CONTAINER

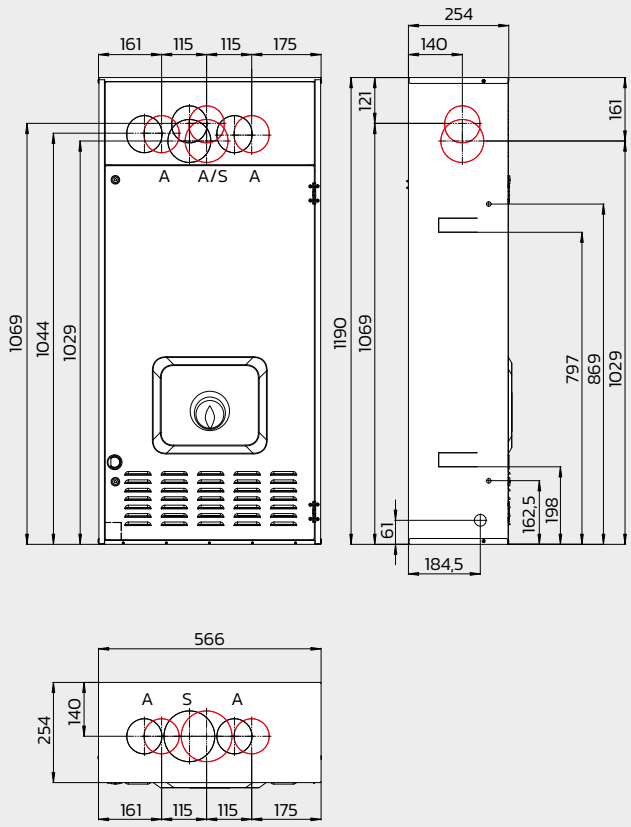

Legenda

V	Allacciamento elettrico
VCR	Allacciamento elettrico CAR^{v2} (optional)
G	Alimentazione gas (optional)
AC	Uscita acqua calda sanitaria (optional)
AF	Entrata acqua sanitaria (optional)
SC	Scarico condensa diametro interno minimo Ø 13 mm (optional)
M	Mandata impianto (optional)
R	Ritorno impianto (optional)
A/S	Aspirazione/scarico
A	Aspirazione aria
S	Scarico fumi

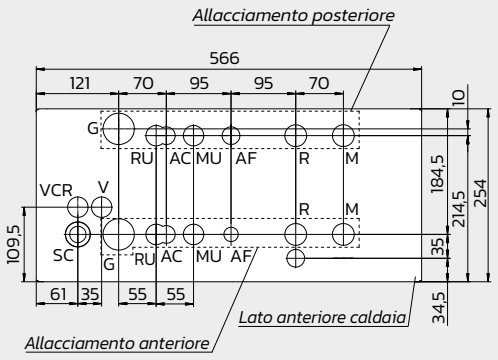

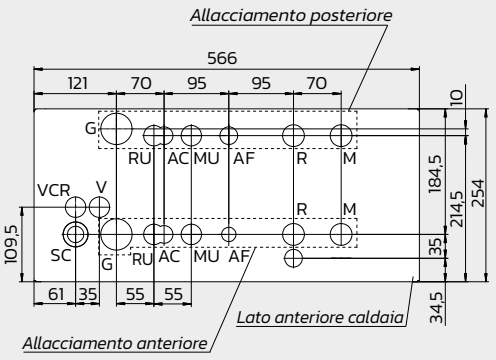

L'abbinamento di un dispositivo di termoregolazione a VICTRIX OMNIA V2 garantisce la massima flessibilità nel controllo da remoto tramite applicazione o direttamente dal luogo di installazione.

SMARTECH PLUS (cronotermostato SMART)

Tipologia		Codice
Equipaggiato di: • Gateway (alimentazione 230 V) • Supporto da tavolo • Distanza max comunicazione termostato- Gateway senza fili Bluetooth, 10 metri (la distanza massima effettiva potrebbe essere inferiore in presenza di pareti, soffitti o ostacoli tra i due dispositivi). • Alimentazione 2 batterie (di serie) • Temperatura ambiente di funzionamento 0 – + 40 °C	 Dimensioni (Ø x P) mm 70 x 18  Dimensioni (Ø x P) mm 70 x 35	3.030909
Kit espansione per SMARTECH PLUS Per gestire la temperatura in più zone della casa (esempio zona giorno e zona notte); si possono controllare fino a 2 espansioni per un totale di 3 zone. Il kit comprende: termostato SMART aggiuntivo e relè wi-fi (in questo caso è necessaria la presenza di una rete wi-fi in abitazione).		3.030911
Kit base installazione scatola elettrica SMARTECH PLUS Consente la copertura del foro a parete per scatole elettriche tipo 503.		3.031013
Kit bluetooth repeater SMARTECH PLUS Consente di amplificare il segnale Bluetooth.		3.034395

CAR^{V2} (comando amico remoto modulante)

Cronotermostato modulante con remotazione dei comandi di caldaia; integra speciali funzioni tra cui l'impostazione della temperatura antigelo e la funzione antilegionella (solo per caldaie con boiler).	 Dimensioni (H x L x P) mm 103 x 142 x 31	3.021395

Disponibile anche in versione wireless (cod. 3.021623

CRD PLUS (cronotermostato modulante)

Cronotermostato modulante con remotazione dei comandi di caldaia; integra speciali funzioni tra cui l'impostazione della temperatura antigelo.	 Dimensioni (H x L x P) mm 85 x 118 x 30	3.032645

MINI CRD (Comando Remoto Digitale modulante)

Cronotermostato modulante compatto.. Abbinabile esclusivamente ad impianti con un'unica zona e non abbinabile a sonda esterna e kit interfaccia DOMINUS	 Dimensioni (H x L x P) mm 80 x 80 x 23	3.020167

CRONO 7

Tipologia			Codice
Cronotermostato ON-OFF digitale settimanale retroilluminato.		Dimensioni (H x L x P) mm 103 x 142 x 31	3.021622

Disponibile anche in versione wireless (cod. 3.021624

Sonda esterna

Per funzionamento a temperatura scorrevole.			3.014083

Comando telefonico

Per edifici forniti di rete telefonica fissa. Abbinabile a tutti i dispositivi di termoregolazione Immergas (ad eccezione del Mini CRD).			3.013305

Comando telefonico GSM

Per edifici non forniti di rete telefonica fissa. Abbinabile a tutti i dispositivi di termoregolazione Immergas (ad eccezione del MINI CRD).			3.017182

Kit scheda di gestione multizone e multiremoto

Consente di controllare fino a 4 zone omogenee o 1 zona diretta + 1 zona miscelata abbinate a comandi remoti modulanti (es. CAR^{V2}).		Dimensioni (H x L x P) mm 85 x 85 x 31	3.028444

Kit valvola miscelatrice

Per kit scheda di gestione multizone cod. 3.028444			3.027084

Kit termostato sicurezza a bracciale

Per caldaie impostate in bassa temperatura diretta (compatibile solo se presente il kit gruppo allacciamento tubi in rame).			3.019229

All'interno della ricca gamma di optional è possibile trovare ogni specifico accessorio di completamento per l'installazione di VICTRIX OMNIA V2. L'utilizzo di kit originali valorizza la qualità e l'affidabilità dei prodotti. Gli accessori Immergas godono di una garanzia convenzionale di due anni grazie al servizio degli stessi Centri di Assistenza Tecnica Autorizzati che operano per gli apparecchi.

Kit filtro ciclonico magnetico

Tipologia		Codice
Per residui ferrosi impianto termico. I due rubinetti presenti di serie nel kit consentono una facile manutenzione pulendo il filtro senza dover svuotare il circuito. Solo per installazioni all'interno dell'edificio. Per VICTRIX OMNIA V2 in installazione murale.		3.024176

Kit pompa scarico condensa

Da utilizzare in caso di contro pendenza tra sifone e scarico. Il kit non può essere installato all'esterno dell'edificio. Dimensioni: 230 x 62 x 55 mm		3.026374

Kit carter inferiore

Cornice estetica di altezza 250 mm che copre la zona allacciamenti e i principali accessori abbinabili alle caldaie a condensazione murali quali: kit allacciamento, filtro cicloidale magnetico, dosatore di polifosfati, kit rubinetti impianto, pompa di scarico condensa murali (se installata sotto caldaia).		3.028656

Kit passivatore di condensa

Da utilizzare per neutralizzare la condensa qualora non venga miscelata con altri reflui domestici (rif. UNI 7129-5:2015). Il kit non può essere installato all'esterno dell'edificio. Dimensioni: lunghezza 390 mm e Ø 125 mm	 Dimensioni (L x Ø) mm 390 x 125	3.019857

Kit antigelo - 15 °C

Cavo scaldante che consente di estendere la protezione antigelo della caldaia fino a - 15 °C.		3.017324

Kit rubinetti di intercettazione

Kit rubinetti impianto.		3.029491

Kit valvola clapet

Kit valvola clapet scarico fumi Ø 80 per in abbinamento a canne collettive in pressione positiva. N.B. In caso di installazione del kit, le estensioni massime sono soggette a riduzione; consultare il libretto istruzioni caldaia		3.032877

OPTIONAL

Kit dosatore polifosfati

Tipologia		Codice
Per installazione caldaia da interno. Il dosatore di polifosfati consente di rispettare le condizioni imposte dal D.I. 26 giugno 2015 relativamente al trattamento della durezza dell'acqua.		3.013860

Kit gruppi di allacciamento

Kit gruppo allacciamento anteriore per VICTRIX OMNIA V2 (inserita in OMNI CONTAINER).		3.028418
Kit gruppo allacciamento posteriore per VICTRIX OMNIA V2 (inserita in OMNI CONTAINER).		3.028419
Kit gruppo di allacciamento per installazione pensile con attacchi DIN.		3.029467

Kit staffa di sostegno

Per installazione della caldaia all'interno del telaio OMNI CONTAINER.		3.028413

Kit di copertura superiore

Per installazione in luoghi parzialmente protetti.		3.028415

OMNI CONTAINER

Telaio da incasso universale.		3.016991

La gamma VICTRIX OMNIA V2 è predisposta per l'abbinamento ai DIM (Disgiuntori Idrici Multimpianto), disponibile in versioni da incasso o pensili, per la gestione di impianti a zone omogenee o miste.

NB: i DIM sono abbinabili tenendo conto che è possibile gestire le zone solo mediante CRONO 7 (no CAR^{V2}, no CRD PLUS) e che non è collegabile il segnale di stato.



FORMULA COMFORT 10 ANNI

La garanzia completa che può durare **fino a 15 anni**

Con l'iniziativa "Passa al Nuovo" le caldaie con potenza inferiore a 35 kW possono avere 10 anni di garanzia **senza costi di attivazione**. In più l'estensione può arrivare fino a 15 anni.

Estensione di garanzia
Dopo i 10 anni di Formula Comfort la garanzia si può estendere di altri 5.

7 giorni su 7 gratuito
Servizio 7 giorni su 7 con assistenza anche la domenica mattina da ottobre a febbraio.

Entro le 24 ore
Precedenza sulle chiamate urgenti con interventi tempestivi entro 24 ore.

Intervento e manodopera gratuiti
Il costo fisso di chiamata è gratis e in caso di guasti non si pagano i costi di manodopera.

Manutenzione annuale e prova fumi biennale
Assicura la manutenzione ordinaria e l'analisi dei prodotti della combustione.

Uso di ricambi originali
Eventuale sostituzione di componenti con ricambi originali, senza alcun onere di spesa.

Accedere ai vantaggi di Formula Comfort 10 Anni è semplice: basta stipulare il programma di manutenzione con il **Centro Assistenza Tecnica Autorizzato Immergas**.

Numero verde **800 306 306** | **immergas.com**

Immergas si riserva la facoltà di apportare ai propri modelli, senza preavviso, ogni modifica ritenuta utile per l'evoluzione del prodotto. AP.000679-000 (ver.298) - 07/26 - Easycolor - Guastalla (RE) aicod.it

Immergas S.p.a.

42041 Brescello (RE) - Italy

Tel. 0522.689011

Per richiedere ulteriori approfondimenti specifici, i Professionisti del settore possono anche avvalersi dell'indirizzo e-mail:

consulenza@immergas.com

immergas.com

IMMERGAS

SISTEMA DI QUALITÀ CERTIFICATO UNI EN ISO 9001:2015

Progettazione, fabbricazione ed assistenza post-vendita di caldaie a gas, scaldabagni a gas e relativi accessori

FSC www.fsc.org MIX Paper from responsible sources FSC®